| 日期/Date | | 归档员 Filing Clerk |
|---|---|---|

技术参数:
- 产品系列: M12 A-Code
- 插针数: 4、5
- 额定电流(40℃): 4A
- 额定电压: 250V(4-pole)、125V(5-pole)
- 额定脉冲电压: 2500V(4-pole)、1500V(5-pole)
- 污染等级: 3
- 接触电阻: ≤10mΩ
- 绝缘电阻: ≥100MΩ
- 锁紧方式: 螺纹式M12*1
- 连接方式: 焊接,线规: 最大0.25mm²(AWG24)
- 防护等级: IP67
- 插拔次数: ≥100
- 温度范围: -40℃ ... +85℃
- 外壳材料: 铸锌镀镍
- 插体材料: PA
- 插针材料: 铜合金
- 插针电镀材料: 金

Technical specification:
- Series: M12 A-Code
- Number of contacts: 4、5
- Rated current (40℃): 4A
- Rated voltage: 250V(4-pole)、125V(5-pole)
- Rated impulse voltage: 2500V(4-pole)、1500V(5-pole)
- Pollution degree: 3
- Contact resistance: ≤10mΩ
- Insulation resistance: ≥100MΩ
- Connector locking system: screw M12*1
- Terminal: solder,wire gauge: max.0.25mm²(AWG24)
- Degree of protection: IP67
- Mating cycles: ≥100
- Temperature range: -40℃ ... +85℃
- Material of housing: Zinc diecasting nickel plated
- Material of insert: PA
- Material of contact: copper alloy
- Contact plating: Au

针位图 Contact arrangements

4-Pole

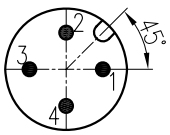


| | X | Y |
|---|---|---|
| 1 | 2.50 | 0.00 |
| 2 | 0.00 | 2.50 |
| 3 | -2.50 | 0.00 |
| 4 | 0.00 | -2.50 |

5-Pole

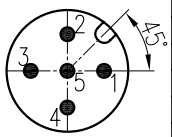


| | X | Y |
|---|---|---|
| 1 | 2.50 | 0.00 |
| 2 | 0.00 | 2.50 |
| 3 | -2.50 | 0.00 |
| 4 | 0.00 | -2.50 |
| 5 | 0.00 | 0.00 |

面板安装尺寸 Panel Cut-out

通孔安装 With bore hole

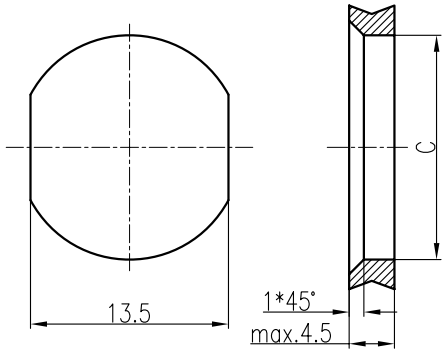


螺纹安装 With thread to screw in

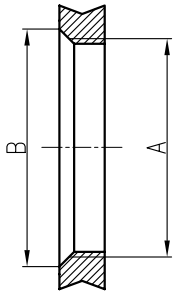


| | A | B | C |
|---|---|---|---|
| PG9 | PG9 | ø16.2 | ø15.3 |
| M16x1.5 | M16x1.5 | ø17.0 | ø16.1 |

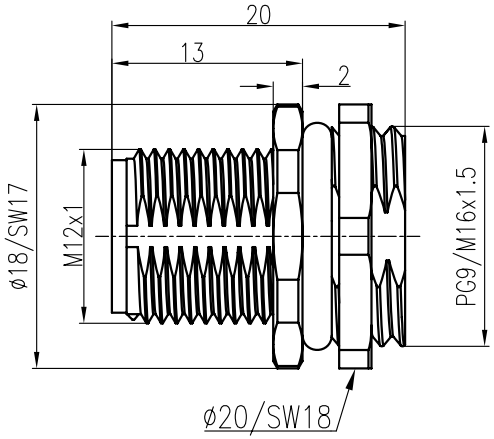


| 插针数 Contacts | 产品料号 Cable outlet | 型号 Part Code | 重量 Weight |
|---|---|---|---|
| 4 | 1630043131001 | M12-M04A-BK-PG9-C | 9.5 g |
| | 1630043131021 | M12-M04A-BK-M16-C | 9.8 g |
| 5 | 1630053131001 | M12-M05A-BK-PG9-C | 9.5 g |
| | 1630053131021 | M12-M05A-BK-M16-C | 9.8 g |

| 标记 Mark | 处数 Number | 变更描述/Description | 签名 Signature | 日期 Date |
|---|---|---|---|---|
| | | | | |
| | | | | |
| | | | | |

| | 姓名/Name | 日期/Date | | 姓名/Name | 日期/Date |
|---|---|---|---|---|---|
| 绘图 Drawn | HQ ZHANG | 13.01.2014 | 标准化 Stand. | - | - |
| 审核 Checked | ZM LIN | 13.01.2014 | | | |
| 工艺 Process | - | - | 批准 Approved | YY LUO | 13.01.2014 |

| | | | |
|---|---|---|---|
| 表面处理 Finish | - | | |
| 材料 Material | - | | |
| 比例 Scale | 版本 REV. | 重量 Weight | 数量 Qty. |
| 2:1 | V1.0 | - | - |

All Dimensions in mm
Original Size DIN A 4

| | |
|---|---|
| 图号 Drawing No. | - |
| 产品代号 Part Code | M12-MXX-BK-XX-C |
| 产品料号 Part No. | - |
| 产品名称 Part Name | - |

厦门唯恩电气有限公司
XIAMEN WAIN ELECTRICAL CO.LTD